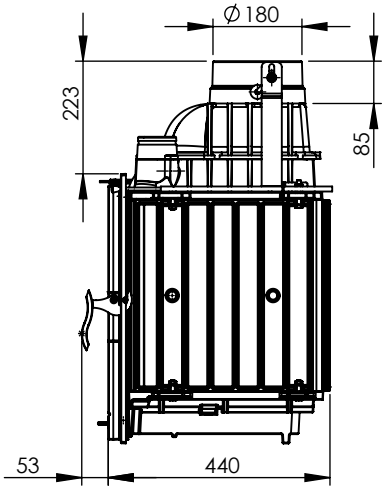
Ø180
223
85
53
440

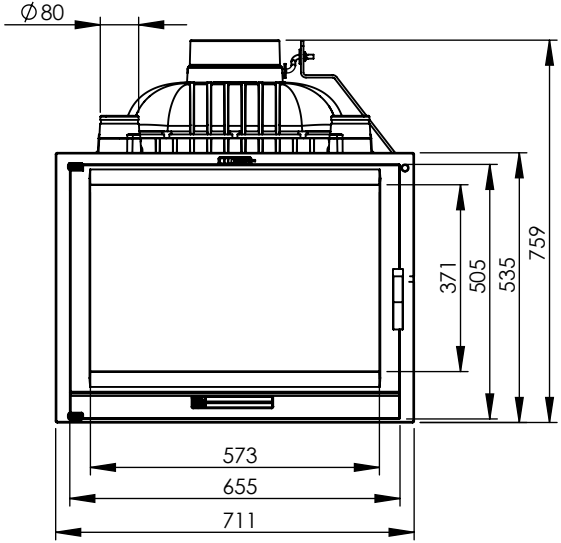
Ø80
371
505
535
759
573
655
711

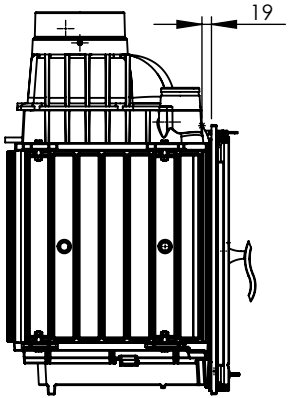
19

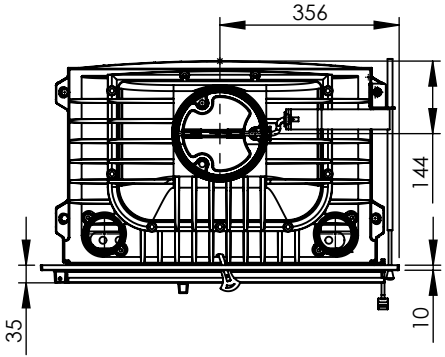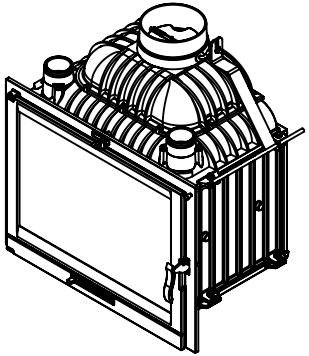
356
144
35
10